STRASSER
inspired by ideas

Fördertechnik

BROSCHÜRE

Anwendungsbeispiele

Transportsystem in gerader und kurvengängiger Ausführung auf Basis von Staurollenmodulen.

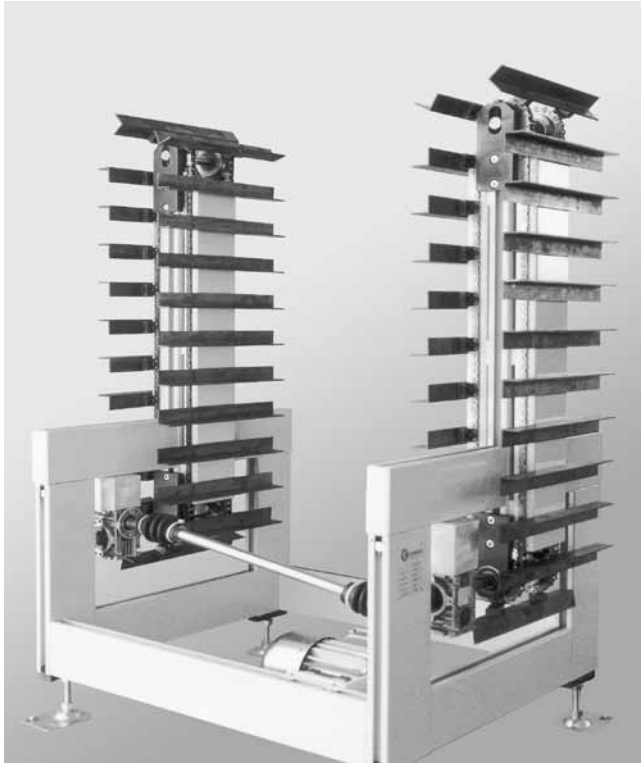

Taktmodul als Vertikalspeicher mit automatischer Rückführung der Werkstückaufnahmen.

Höhenverstellbarer Gurtbandförderer mit Grundgestell aus Stahlprofilsystem.

Scharnierbandförderer in Mehrfachanordnung mit einer Antriebseinheit.

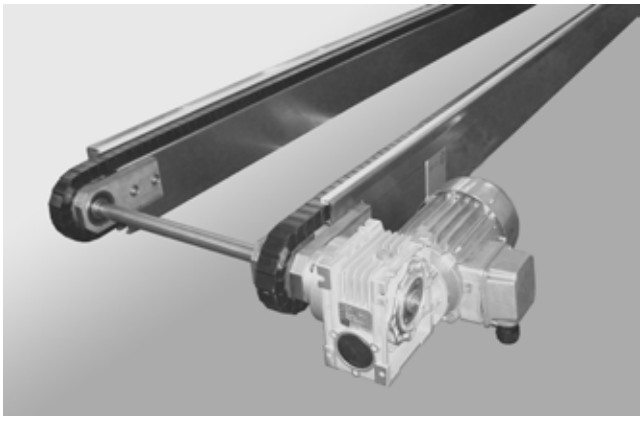

Transferkettenförderer als Doppelmodul mit integrierter Seitenführung

Transferkettenmodul M10

Transferkettenmodul M10	Größe	M70A	M70B	M70C
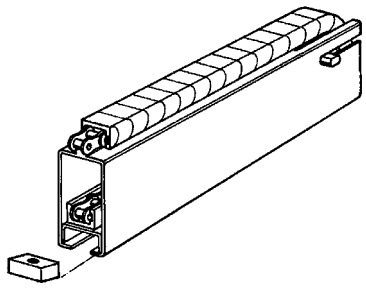	Tragprofil / mm	70 x 34	100 x 34	100 x 34
	spez. Gewicht	5,4 kg/m	6,7 kg/m	7 kg/m
	Trägheits-moment	I_x = 37,1 cm^4 I_y = 10,1 cm^4	I_x = 91,8 cm^4 I_y = 13,2 cm^4	
	Kettengröße	1/2 x 5/16 ''	5/8 x 3/8 ''	3/4 x 7/16 ''
	max. Kettenbruchkraft	22.000 N	27.500 N	34.000 N
	max. Tragfähigkeit Kunststoffklip	10 N/cm	16,3 N/cm	22,6 N/cm
	Reibfaktor Kunststoffclips	0,25 (mittel)		
	Ausführung	Normalstahl	Edelstahl	
	Werkstoff	St (R_m = ca. 340 N/mm^2)	1.4301 (R_m = ca 600 N/mm^2)	
	Farbe	RAL nach Kundenwunsch	Blank	

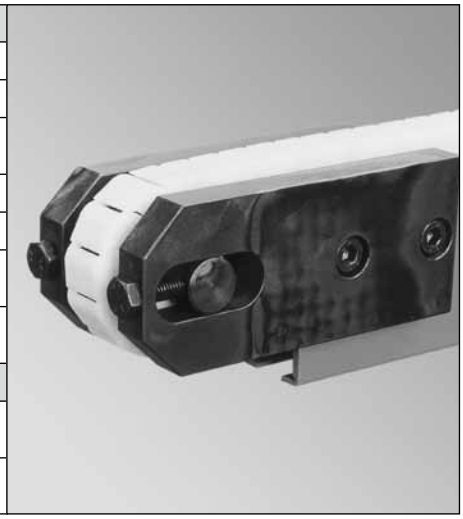

Kettenausführung:

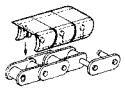

Kunststoffclip
Die Kunststoffclips sind aus hochwertigem verschleißfestem Kunststoffmaterial, fördern schonend das Transportgut und dichten den Funktionsbereich ab.

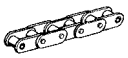

Gerade Laschen
Sind besonders robust und für hohe Traglasten geeignet. Die Kette kann bei paletten- und palettenlosen Transport eingesetzt werden.

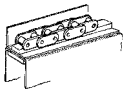

Intergrierte Seitenführung
Durch eine integrierte Seitenführung und Kombination von zwei Modulen ist keine zusätzliche Führung des Transportgutes mehr nötig.

Antriebsumlenkung

Spannumlenkung

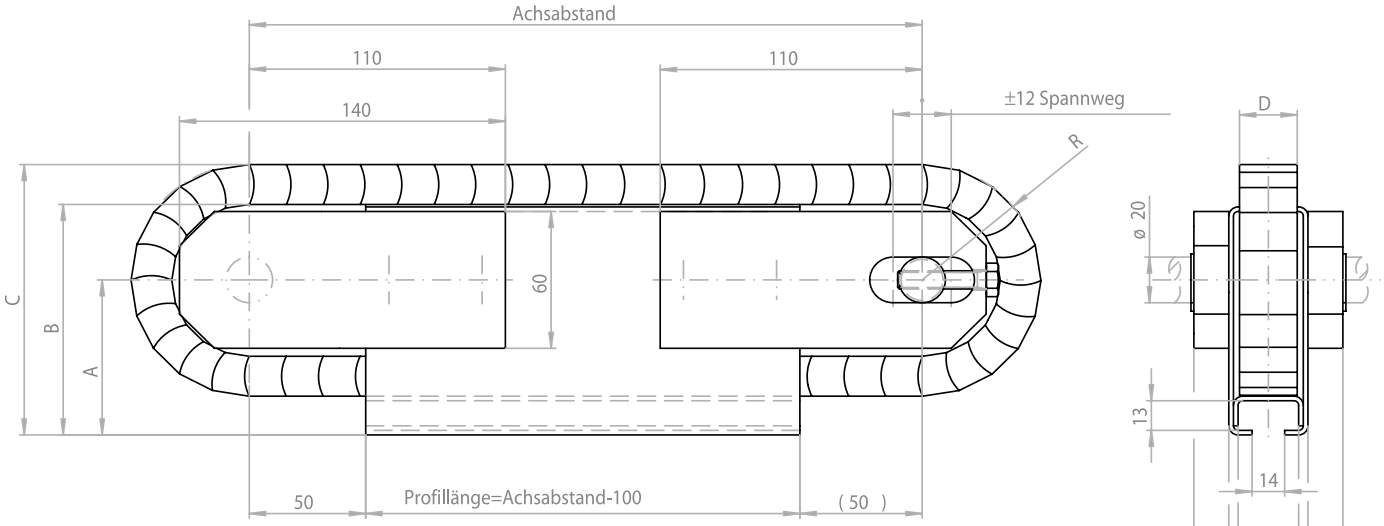

Größe \ Maß	A	B	C	D	R
M10 A	54	70	86,3	19,8	32,5
M10 B	68	100	118,6	24,8	50
M10 C	70	100	121	29,8	51

Staurollenmodul M20

Staurollenmodul M20	Größe	M20A	M20B
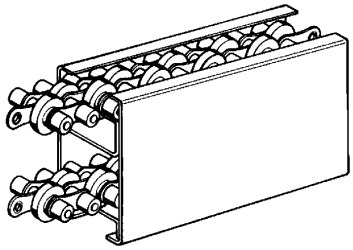	Tragprofil / mm	100 x 50	100 x 50
	spez. Gewicht	7,8 kg/m	8,1 kg/m
	Trägheits-moment	I_x = 75,4 cm^4 I_y = 34,9 cm^4	I_x = 76,7 cm^4 I_y = 35,6 cm^4
	Kettengröße	3/4 ´´	1/2 ´´
	max. Kettenbruchkraft	34.000 N	40.000 N
	max. Tragfähigkeit pro Rolle	Kunststoff 100 N	Kunststoff 100 N
		Stahl 150 N	Stahl 150 N
	Ausführung	Normalstahl	Edelstahl
	Werkstoff	St (R_m = ca. 340 N/mm^2)	1.4301 (R_m = ca 600 N/mm^2)
	Farbe	RAL nach Kundenwunsch	Blank

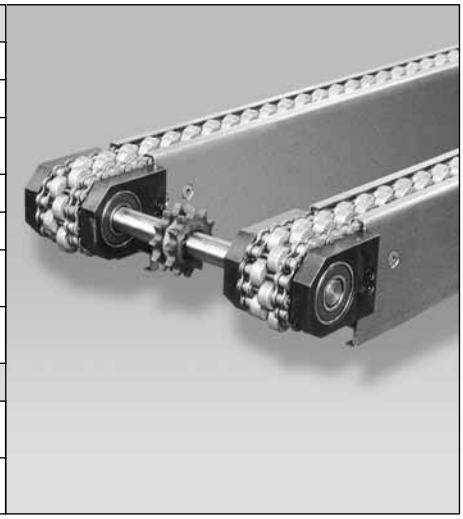

Kettenausführung: M20A

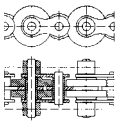

Parallele Förderrollen
Eignen sich besonders für den Transport von Teilen mit punktuell hohen Auflagekräften. Die Auflagekraft wird bei dieser Anordnung auf zwei Rollen verteilt.

Kettentyp 01

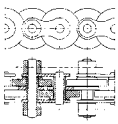

Versetzte Förderrollen
Eignen sich durch den geringeren Rollenabstand besonders auch für kleine Teile. Durch die versetzten Tragrollen wird die Auflagekraft möglichst gleichmäßig verteilt.

Kettentyp 02

Kettenausführung: M20B

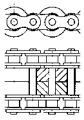

Parallele Förderrollen
Eignen sich besonders für den Transport von Teilen mit punktuell hohen Auflagekräften. Die Auflagekraft wird bei dieser Anordnung auf zwei Rollen verteilt.

Kettentyp 01

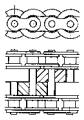

Versetzte Förderrollen
Eignen sich durch den geringeren Rollenabstand besonders auch für kleine Teile. Durch die versetzten Tragrollen wird die Auflagekraft möglichst gleichmäßig verteilt.

Kettentyp 02

Antriebsumlenkung

Spannumlenkung

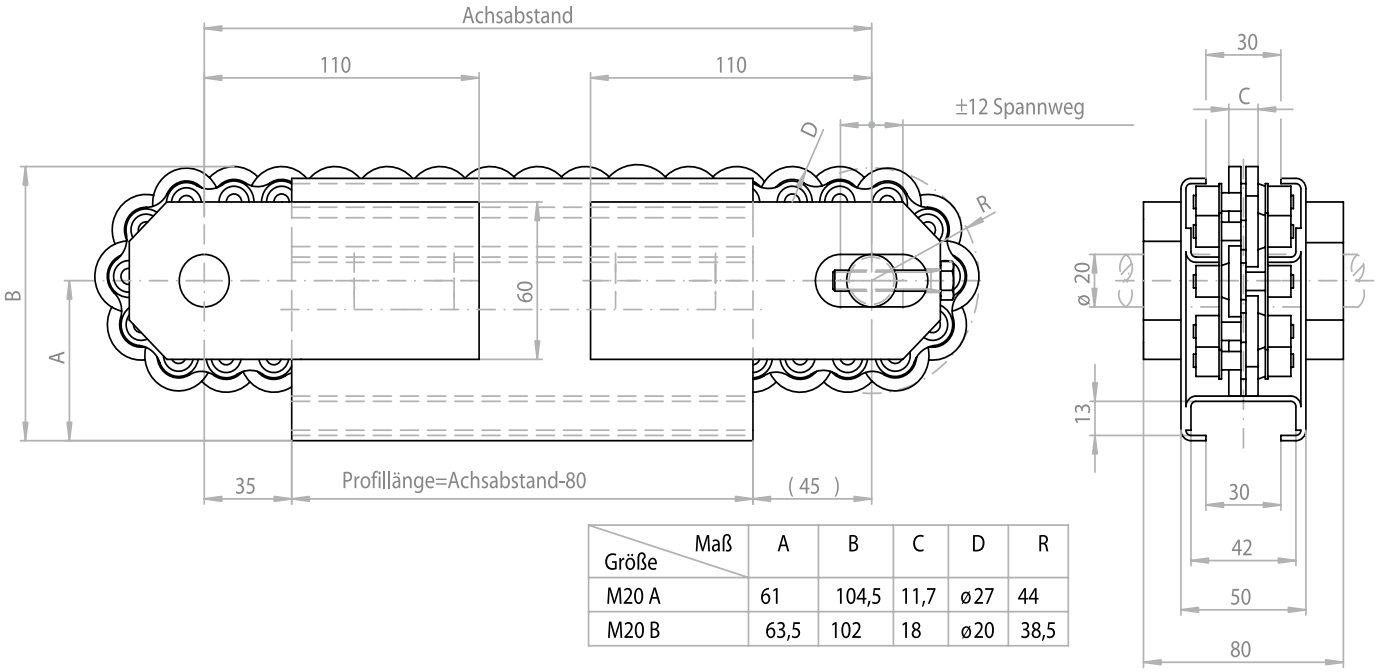

Größe \ Maß	A	B	C	D	R
M20 A	61	104,5	11,7	ø27	44
M20 B	63,5	102	18	ø20	38,5

Taktmodul M30

Taktmodul M30	Größe	M30A	M30B	M30C
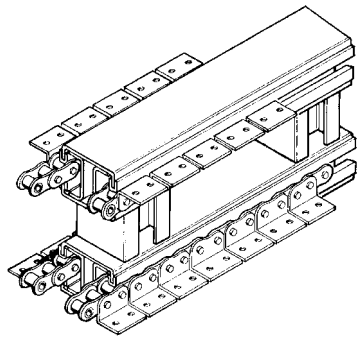	Tragprofil / mm	114 x 40	114 x 70	114 x 100
	spez. Gewicht	7,5 kg/m	9,5 kg/m	11 kg/m
	Trägheits-moment	I_x = 106 cm⁴ I_y = 10,6 cm⁴	I_x = 140 cm⁴ I_y = 55,3 cm⁴	I_x = 172 cm⁴ I_y = 148,6 cm⁴
	Kettengröße	1/2 x 5/16 ‘‘	1/2 x 5/16 ‘‘	1/2 x 5/16 ‘‘
	max. Kettenbruchkraft	22.000 N	22.000 N	22.000 N
	max. Tragfähigkeit pro Lasche	150 N	150 N	150 N
	Reibfaktor	0,25 (mittel)		
	Ausführung	Normalstahl		Edelstahl
	Werkstoff	St (R_m = ca. 340 N/mm²)		1.4301 (R_m = ca 600 N/mm²)
	Farbe	RAL nach Kundenwunsch		Blank

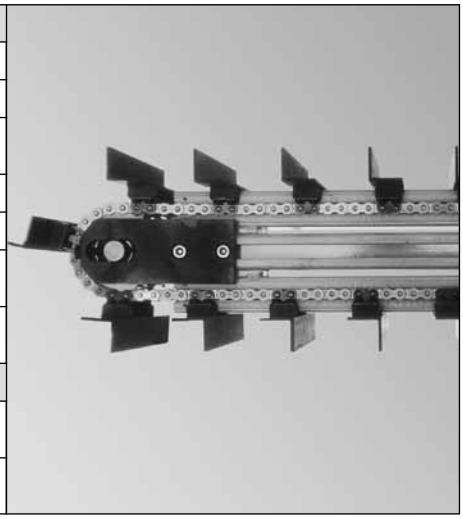

Werkstückaufnahmen:

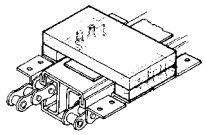

B1 Flachprofil

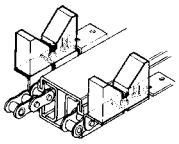

B2 Prismenaufnahme

Antriebsumlenkung

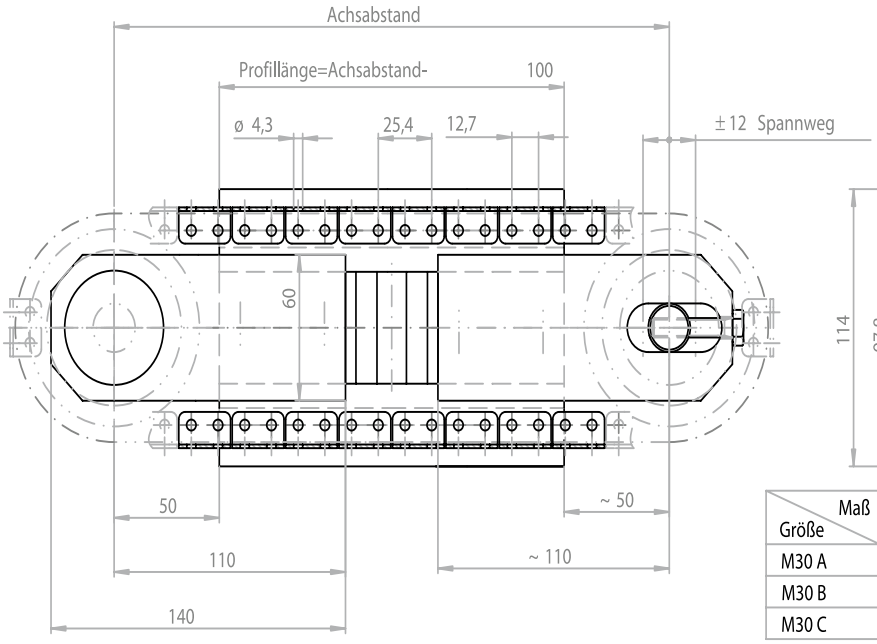

Spannumlenkung

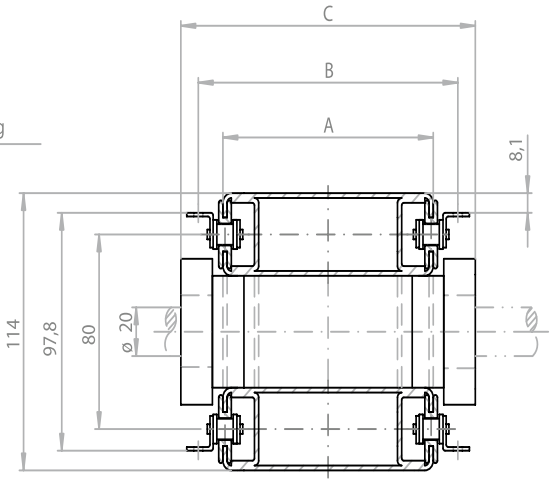

Maß / Größe	A	B	C
M30 A	40	63,4	80
M30 B	70	93,4	110
M30 C	100	123,4	140

Gurtbandmodul M40

Bandmodul M40	Größe	M40A	M40B	M40C
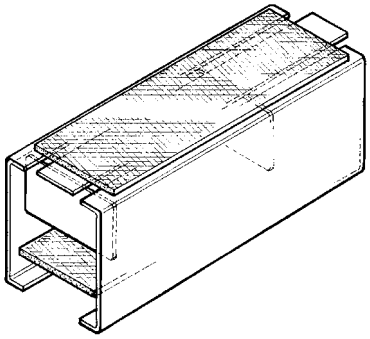	Tragprofilhöhe / mm	40	70	100
	spez. Gewicht	variabel		
	Trägheits-moment	variabel		
	Bandlänge	500 - 10000 mm, alle Zwischenlängen möglich		
	Bandbreite	50 -1500 mm, alle Zwischenbreiten möglich		
	Bandgeschwindigkeit	bis 60 m/min		
	Bandbelastung	Gurtbandabhängig		
	Ausführung	Normalstahl	Edelstahl	
	Werkstoff	St (R_m = ca. 340 N/mm²)	1.4301 (R_m = ca. 600 N/mm²)	
	Farbe	RAL nach Kundenwunsch	Blank	

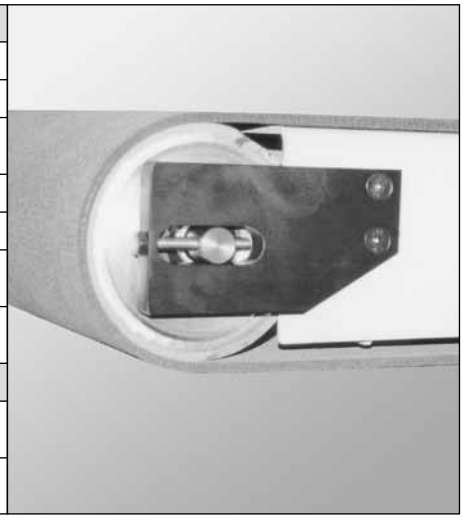

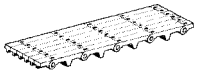

Kunststoffgliederband
Bietet eine rationelle Transportmöglichkeit besonders im Food-Bereich. Die Bänder sind in verschiedenen Ausführungen lieferbar und FDA zugelassen.

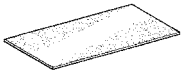

Gurtband
Bietet eine rationelle Transportmöglichkeit von leichten Gütern. Die Gurtbänder sind in verschiedenen Ausführungen lieferbar. Auch chemie- und nahrungsmittelbeständig.

Antriebsumlenkung

Spannumlenkung

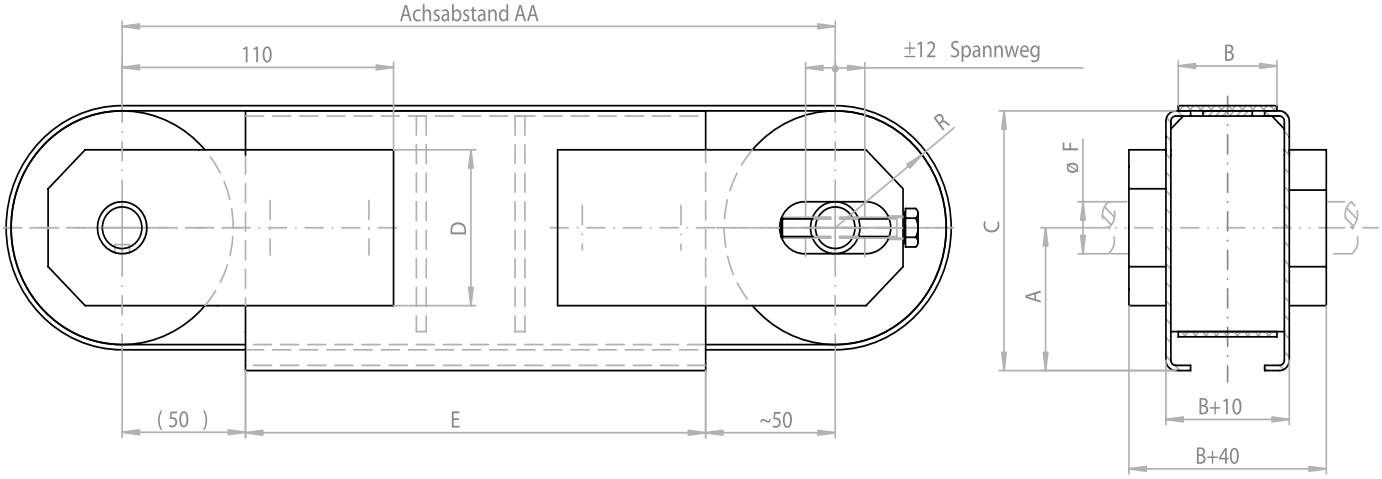

Maß / Größe	A	B	C	D	E	F	R
M40 A	23	50-1500	40	35	AA-60	ø15	17,5
M40 B	40	50-1500	70	60	AA-100	ø20	30
M40 C	55	50-1500	100	60	AA-100	ø20	45

Riemenmodul M60

Riemenmodul M60	Größe	M60A	M60B	M60C
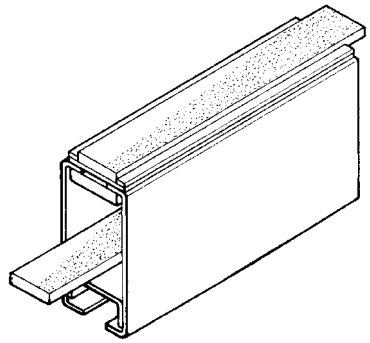	Tragprofil / mm	100 x 34	100 x 74	100 x 104
	spez. Gewicht	5,9 kg/m	8,3 kg/m	10,2 kg/m
	Trägheits-moment	I_x = 85,4 cm⁴ I_y = 13,3 cm⁴	I_x = 112,1 cm⁴ I_y = 75,1 cm⁴	I_x = 134,1 cm⁴ I_x = 162,9 cm⁴
	Zahnriemen-Standard	25AT10	60AT10	2x 25AT10
	Riemenseil-zugkraft maximal	1800 N	4500 N	3600 N
	Reibfaktor unbeschichtet	0,25 (mittel)		
	Ausführung	Normalstahl	Edelstahl	
	Werkstoff	St (R_m = ca. 340 N/mm²)	1.4301 (R_m = ca 600 N/mm²)	
	Farbe	RAL nach Kundenwunsch	Blank	

Riemenausführung:

Hochleistungs-Zahnriemen
Der Standardzahnriemen ist für Förder- und Staubetrieb verwendbar und mit unterschiedlichsten Beschichtungen lieferbar. (z.B. FDA-Ausführung oder chemikalienbeständig)

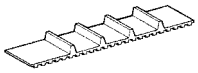

Zahnriemen mit Nocken
Mit den verschiedenen Nockenformen ist es möglich, den Förderriemen an die gewünschte Funktion anzupassen. Die Nockenaufteilung ist frei wählbar und die Nocken können zusätzlich mit Eingussteilen versehen werden.

Antriebsumlenkung

Spannumlenkung

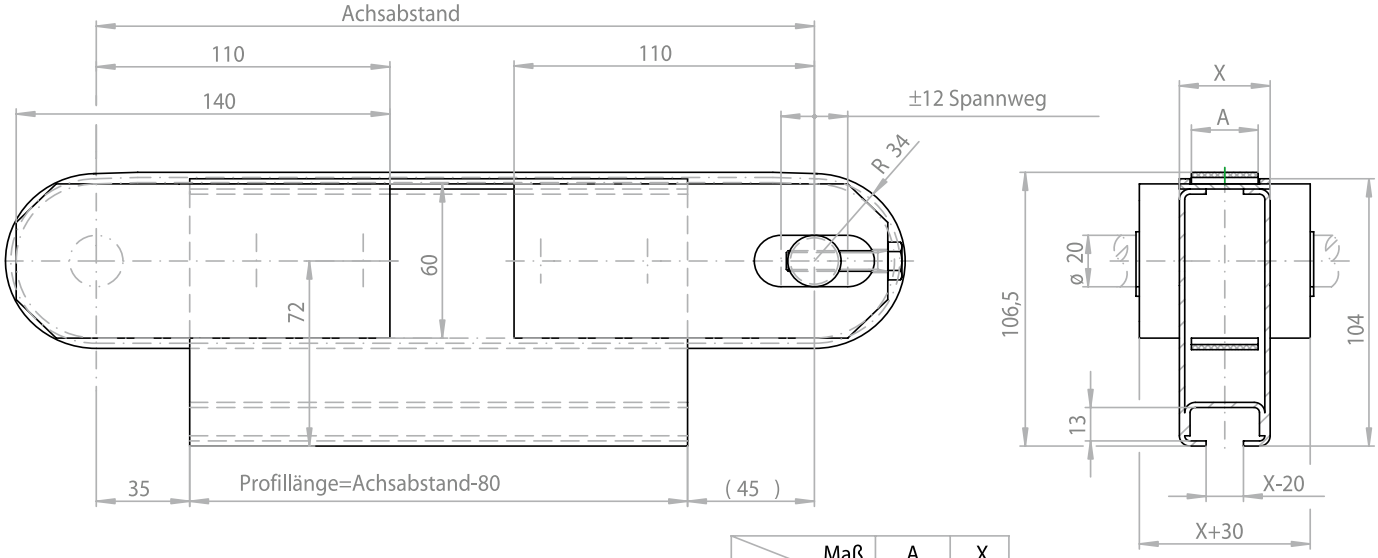

Maß / Größe	A	X
M60 A	25	34
M60 B	60	74
M60 C	2x25	104

Schanierbandmodul M70

Schanierbandmodul M70	Größe	M70A	M70B	M70C
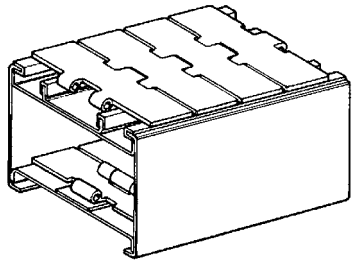	Tragprofil / mm	90 x 100	120 x 100	200 x 100
	spez. Gewicht	11,9 kg/m13,3	kg/m	17,6 kg/m
	Trägheits-moment	I_x = 132,2 cm⁴ I_y = 130,7 cm⁴	I_x = 146 cm⁴ I_y = 243,3 cm⁴	I_x = 183,1 cm⁴ I_x = 779 cm⁴
	Kettengröße	82,5	114,3	190,5
	Kettenart	DIN 8153		
	max. Zugbelastung	9000 N		
	Kettenwerkstoff wahlweise	Edelstahl; C45 gehärtet, Kunststoff		
	Ausführung	Normalstahl	Edelstahl	
	Werkstoff	St (R_m = ca. 340 N/mm²)	1.4301 (R_m = ca 600 N/mm²)	
	Farbe	RAL nach Kundenwunsch	Blank	

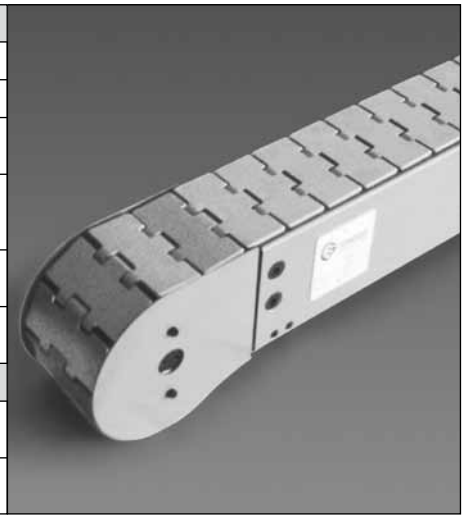

Antriebsumlenkung

Spannumlenkung

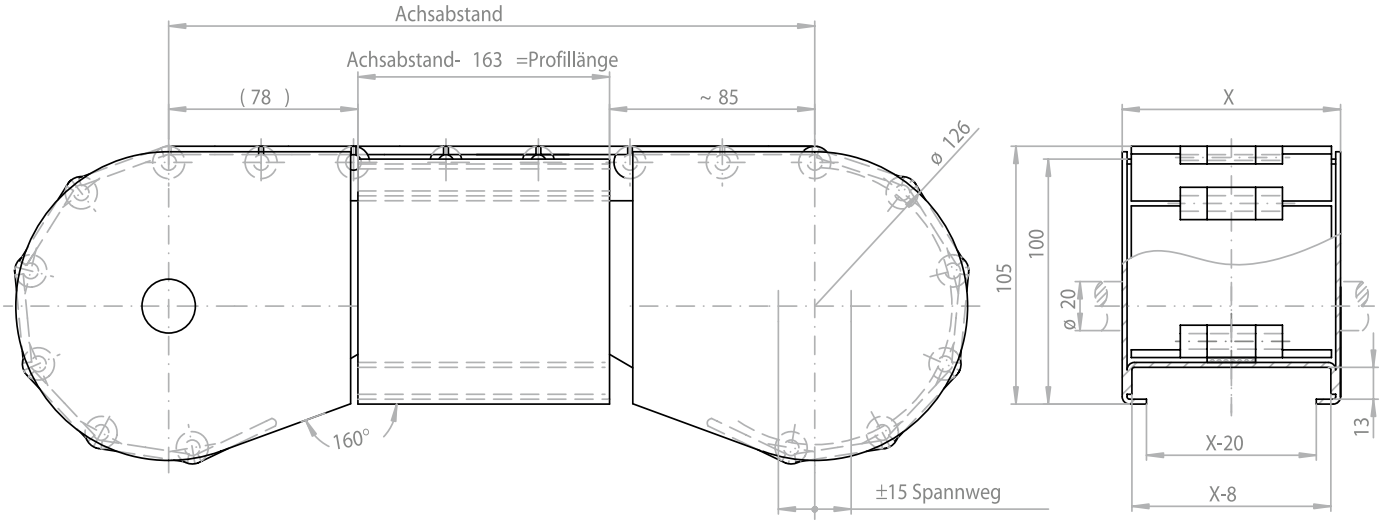

Größe	Maß X
M 70 A	90 mm
M 70 B	120 mm
M 70 C	200 mm

Transferkettenmodul M80

Kettenmodul M80	Größe	M80A	M80B	M80C
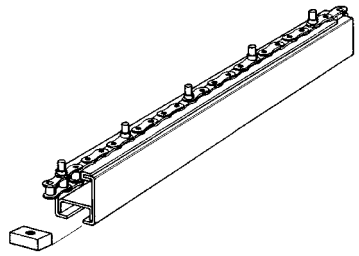	Tragprofil / mm	40 x 34	70 x 34	100 x 34
	spez. Gewicht	4,1 kg/m	5,0 kg/m	6,0 gk/m
	Trägheits-moment	I_x = 5,3 cm⁴ I_y = 7,2 cm⁴	I_x = 27,7 cm⁴ I_y = 10,3 cm⁴	I_x = 74,2 cm⁴ I_y = 13,3 cm⁴
	Kettengröße	1/2 x 5/16 ‘‘	1/2 x 5/16 ‘‘	1/2 x 5/16 ‘‘
	max. Kettenbruchkraft	22.000 N	22.000 N	22.000 N

Ausführung	Normalstahl	Edelstahl
Werkstoff	St (R_m = ca. 340 N/mm²)	1.4301 (R_m = ca 600 N/mm²)
Farbe	RAL nach Kundenwunsch	Blank

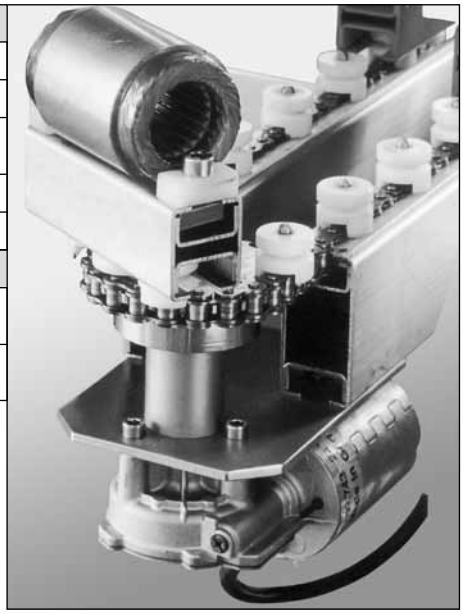

Werkstückaufnahmen:

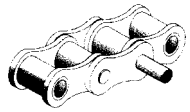

Verlängerte Bolzen
Die verlängerten Bolzen ermöglichen eine einfache Befestigung von Anbauteilen an der Förderkette. Desweiteren können die Bolzen zum Dosentransport, als Mitnehmer oder zur Aufnahme von Hängebehältern genutzt werden.

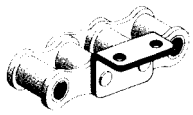

Befestigungstaschen
An den Befestigungstaschen lassen sich einfach unterschiedlichste Anbauteile oder Trägersysteme befestigen.

M 80 A

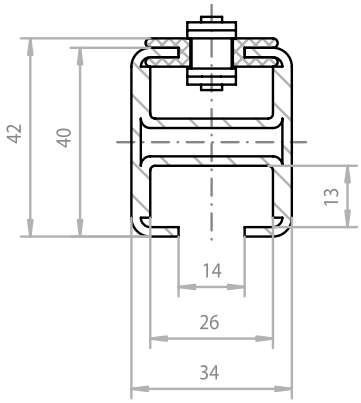

M 80 B

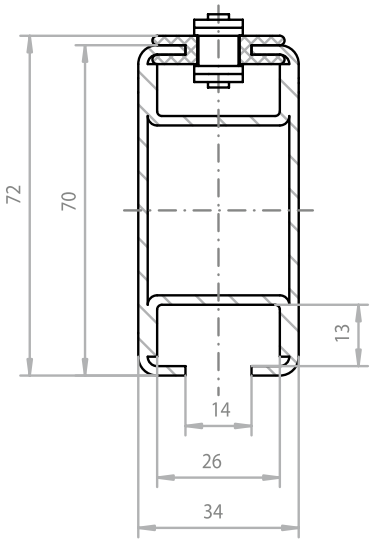

M 80 C

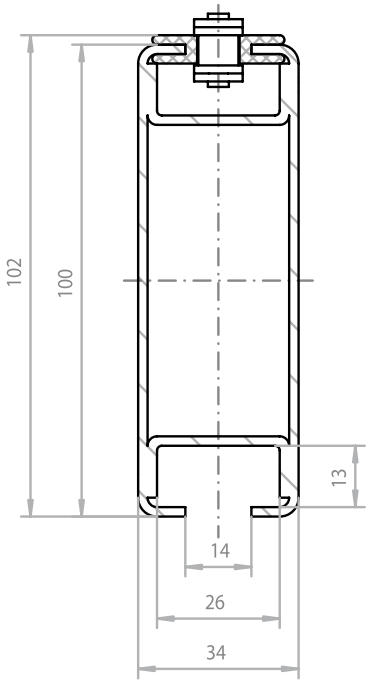

Bestellhilfe

Zur Spezifizierung des Fördermoduls benötigen wir folgende Angaben von Ihnen:

Modulbezeichnung (z.B. M10A)			
Ausführung	Pulverbeschichtung RAL __ __ __ __		Edelstahl ☐
Modullänge (Achsabstand)			__ __ __ __ __ mm
Modulbreite (Gurtbreite bei M40)			__ __ __ __ mm
Kettentyp bzw. Gurtausführung			
Modulanordnung	Einzelmodul	Doppelmodul	Mehrfachmodul
	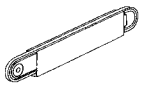	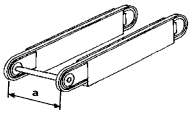	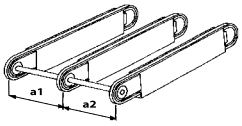
			Anzahl Module:__ __
Abstand der Module (a; Mitte / Mitte)			__ __ __ __ mm
Antriebsanordnung: (Standard ziehend)	Direktantrieb	Kopfantrieb	Mittelantrieb
	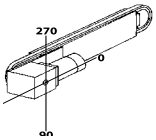	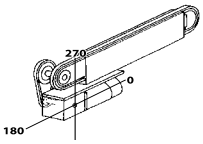	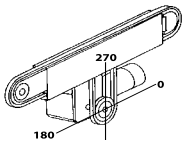
Bei Auswahl Mittelantrieb (s.o.)	Abstand des Motor zur Bandvorderkante: __ __ __ __ mm		
Motorstellung	0° ☐	90° ☐	180 ° ☐ 270° ☐
Antriebsposition	links ☐	rechts ☐	mittig vom Modul ☐
Antriebsmotor	Standard ☐	Hersteller:	
Geschwindigkeit (konstant)			__ __ __ m/min
Regelbar (Vmax)			__ __ __ m/min
Fördergut (Gewicht / Abmaße BxHxT)	__ __ kg/m	__ __ __ __ x __ __ __ __ x __ __ __ __ mm	
Zubehör	Ständer (Transporthöhe Oberkante des Bands): __ __ __ __ mm		
	Seitenführung:	links ☐	rechts ☐ beidseitig ☐
	Topfwanne		

Schutzeinrichtungen

MecLock Schutzsysteme mit rein mechanischer Kontaktleiste ohne Nachlauf.

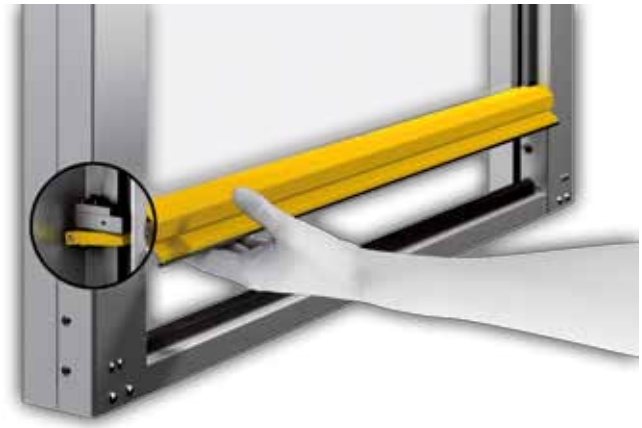

Fördertechnik

Zuverlässige Transportsysteme zum Zuführen und Puffern von Teilen.

Stahlprofilsysteme

Modulare Systembaukästen für flexible und stabile Maschinenkonstruktionen.

Lineartechnik

Flexible Bewegungslösungen auf Basis steifer Stahlprofile - auch in Edelstahl.

inspired by ideas

Seit 1996 steht die Strasser GmbH für neue Ideen im Bereich der Automatisierungstechnik und des Maschinenbaus. Unser Leitmotiv seit der ersten Stunde ist unseren Kunden sowohl wirtschaftliche Lösungen wie auch innovative Produkte anzubieten, die begeistern. Der Pioniergeist des Firmengründers Karl-Heinz Strasser führte zu einer einzigartigen Produktpalette und spiegelt sich in über 25 Patenten wider.

Heute bietet Strasser neben MecLock-Schutzeinrichtungen auch umfassende Automatisierungslösungen von der Komponente bis zum System auf Basis von modularen Profilsystemen aus Stahl und Edelstahl. Das Angebotsspektrum reicht von Basisprofilen über vormontierte Maschinengestelle bis hin zu kompletten Förderanlagen oder Handhabungseinheiten.

Strasser GmbH

Heinrich-Hertz-Straße 6
88250 Weingarten
Deutschland

Tel. + 49 (0) 751 / 56161 - 0
Fax. + 49 (0) 751 / 56161 - 8

sales@strasser-gmbh.com
www.strasser-gmbh.com

Fördertechnik-Broschüre - September 2011

Copyright 2011 Strasser GmbH - Technische Änderungen, Irrtum und alle Rechte vorbehalten.

Sämtliche Bilder, Grafiken und Texte unterliegen dem Urheberrecht bzw. anderen Gesetzen zum Schutz geistigen Eigentums. Eine Vervielfältigung, Veränderung oder Verwendung in anderen gedruckten oder elektronischen Publikationen ist nur mit ausdrücklicher Zustimmung der Strasser GmbH gestattet.